# Автомобильный видеорегистратор Forever VR-110

## Руководство пользователя

Благодарим, Вас за покупку продукции компании Forever. Перед использованием видеорегистратора, пожалуйста, внимательно прочтите инструкцию. Не вскрывайте и не производите ремонт самостоятельно. Это может привести к поражению электрическим током или привезти к травме пользователя, поломки устройства или потери гарантии. Мы надеемся, что вы будете наслаждаться продукцией компании Forever.

## Комплектация устройства:

- Автомобильный видеорегистратор VR-110-шт

-Автомобильное зарядное устройство mini USB-1шт

- Держатель -1шт

## Технические характеристики:

Модель: VR-110

Оптика: датчик CMOS 3 мегапикселя

Угол обзора: 120 °

Разрешение: 1280x720,640x480,30 кадров в секунду

Дисплей 2,4 "

Батарея: Li-Polymer

Разъем зарядки: мини-USB 2.0 5 V

Вес: 54 г

Размер: 87x53 мм

Внешняя память: до 32 Гб микро SD Class 10 (Скоростной класс UHS не поддерживается)

Особенности: детектор движения, аудио запись, белый светодиодный индикатор, диктофон, камера.

## Внешний вид и описание работы кнопок

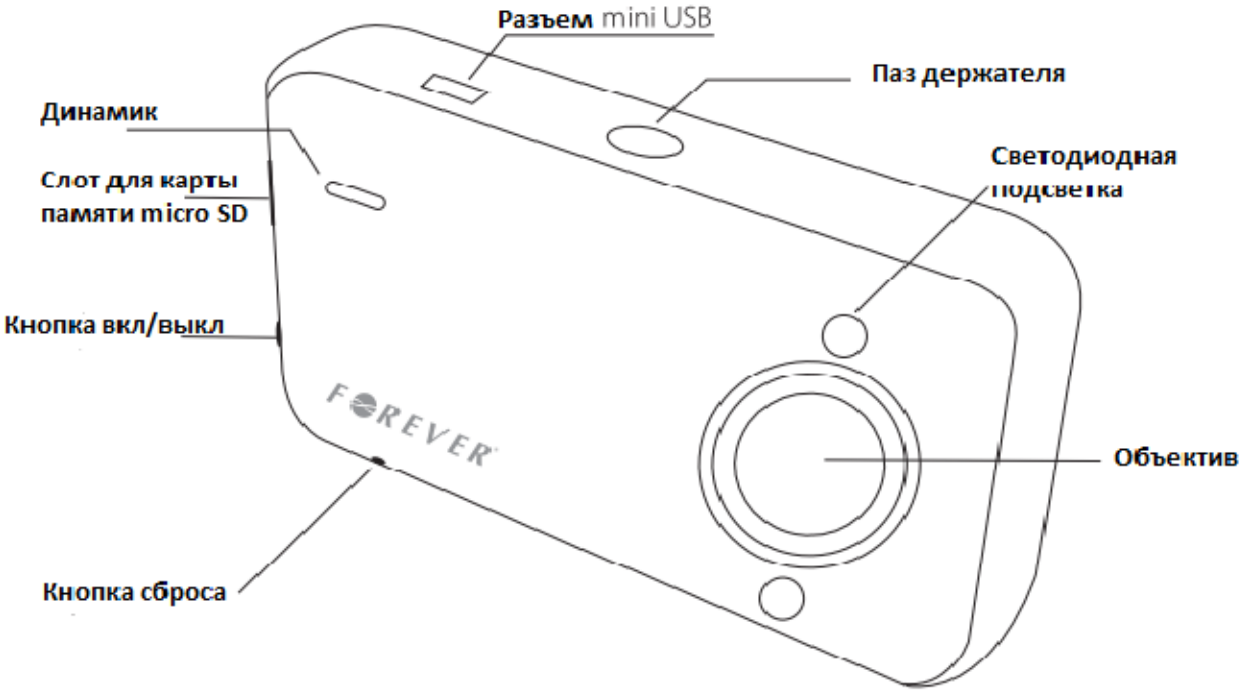


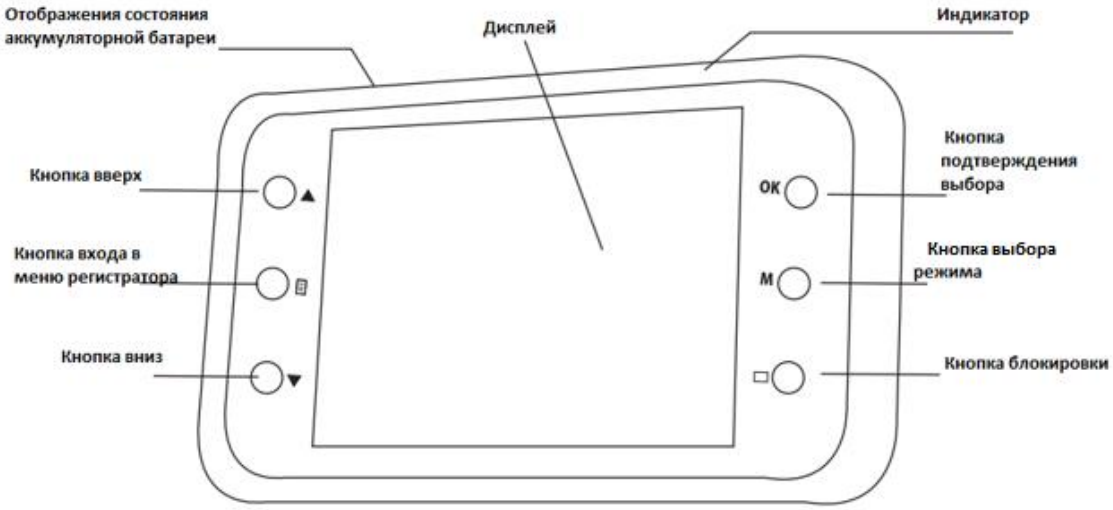

## Установка автомобильного видеорегистратора:

1.Преред установкой регистратора в, ваш автомобиль, необходимо тщательно обезжирить ветровое стекло автомобиля средством для мыться стекол. Совместите присоску к ветровому стеклу, когда рычаг находится в положении "открыто".

2. Выберите удобное положение где будет установлен регистратор и нажмите на рычаг по направлению к ветровому стеклу. Если ручка не прилипла к стеклу плотно, повторите шаги 1-2.

3. Прикрепите камеру к кронштейну монтажного отверстия.

4. Убедитесь, что установочные выступы на держателе подходит для монтажного отверстия записывающего устройства. При необходимости поверните вкладку крепления в нужное положение.

5. Потяните камеру влево до щелчка. Если регистратор установлен не надежно, повторите шаги 3-5.

## Установка и удаление SD-карты:

1. Поместите MicroSD-карту в слот для карты памяти. Вставьте карту памяти с помощью пальца до тех пор он не остановится.

2.При необходимости извлечения карты памяти из устройства слегка нажмите на край карты, и достаньте ее из устройства.

3. Если карта памяти не вставлена, то дисплее появится информация о том, что карта памяти отсутствует.

## ПРЕДОСТЕРЕЖЕНИЕ:

1. Карта памяти должна быть установлена в соответствии с инструкцией, в противном случае вы можете повредить устройство или карту памяти.

2. Карта памяти автоматически распознается устройством.

3.Нехраните какие-либо данные на карте памяти регистратора, в процессе его использование происходит циклическая запись, и соответственно все старые данные будут удалены и перезаписаны на новые. Производитель не несет ответственности за потерю данных.

4. Если вы используете новую карту, необходимо отформатировать его с помощью опции: Настройка -> Формат-> Выполнить из контекстного меню.

5. Максимальная поддерживающая память: до 32 Гб микро SD Class 10 (Скоростной класс UHS не поддерживается)

## Состояния батареи регистратора:

Батарея полностью заряжена

Батарея наполовину заряжена

Низкий заряд батареи

Батарея разряжена

## Зарядка регистратора:

Аккумуляторную батарею регистратора можно заряжать от usb разъема компьютера с помощью кабеля mini usb, или при помощи автомобильного или сетевого зарядного устройства с входом 5 V 1Ампер. Вы можете использовать камеру во время зарядки.

## Включение / выключение:

1. Для включения / выключения камеры нажмите и удерживайте кнопку питания до тех пор, пока регистратор не включится/выключится.

2.Для экономии энергии, вы можете установить автоматическое выключение камеры.

## Режимы:

Устройство имеет 4 режима работы: запись видео, камера, диктофон, видеоплеер.

## Режим записи видео:

Во время работы этого режима в регистраторе VR-110 запись обозначена красным мигающим светодиодом в верхней части ЖК-дисплея. Запись может быть остановлена нажатием кнопки OK. Таким же образом вы можете возобновить запись. В режиме записи в верхнем левом углу вы можете найти символ солнца, которое означает, что камера установлена в записи в светлое время суток. Короткое нажатие на кнопку вкл/выкл, может изменить настройку записи, при слабом освещении или при наступления темного времени суток, режим будет заменен на символ луны, при этом символе загораются дополнительные осветительные светодиоды.

## Режим фотоаппарата:

В процессе записи видео, при необходимости можно сделать фото, для этого нужно нажать на кнопку OK. При плохом освещении, вы можете включить дополнительные светодиоды, коротким нажатием кнопки вкл/выкл.

## Режим записи голоса:

Режим записи голоса предназначен для записи звука. Для того, чтобы включить режим записи голоса нажмите кратковременно кнопку OK. Запись звука указывает мигающий красный светодиод в верхней части ЖК-дисплея. Вы можете остановить запись голоса, снова нажав кнопку OK на короткое время. Кнопка меню приведет вас к выбору разрешения. Возможные варианты: 3M, 2M, 1,3M, VGA.

## Режим проигрывателя файлов:

Данный режим предназначен для воспроизведения файлов, записанных регистратором на карту памяти, файлы можно просмотреть на самом регистраторе, а также с помощью компьютера. Вы можете перемещаться между файлами, используя кнопки вверх и вниз. Воспроизвести файл можно с помощью кнопки Ok, при нажатии на кнопку OK еще раз файл будет остановлен.

## Управления меню регистратора:

- Для того что бы войти в меню регистратора необходимо нажать кнопку МЕНЮ.

- Переключение между параметрами происходит с помощью кнопки вверх и вниз.

- Для редактирования параметров необходимо нажать кнопку OK в то время как параметр будет выделен.

- Выбор редактируемого значения параметра происходит при нажатии кнопки вверх и вниз, для подтверждения выбора значения нажмите кнопку OK.

- При переходе ко второй вкладке контекстного меню - нажмите кнопку Меню.

- Выход из контекстное меню - нажмите кнопку Меню и удерживайте ее до тех пор, пока все вкладки будут закрыты.

## Настройки записи видео в меню регистратора:

- **Разрешение** - 720p / VGA .

- **Метка времени** - вкл / выкл необходима, для отображения даты и текущего времени во время записи.

- **Детектор движения** - вкл / выкл при начале движения автомобиля данная функция позволяет автоматически делать запись видео, а также автоматически его останавливать после прекращения движения авто.

- **Продолжительность записи**-выкл / 1 мин / 3 мин / 5 мин / 10 мин данная функция позволяет разделить всю запись на более мелкие фрагменты с возможностью выбора 1/3/5/10 мин.

- **Запись звука** - вкл / выкл данная функция позволяет делать аудио запись в видеофайл.

## Системные настройки меню:

- **Формат**- отменить / OK, данная функция позволит произвести форматирование данных на карте памяти регистратора. После форматирования все данные находящиеся в карте памяти регистратора будут удалены.

- **Язык** – данная функция предназначена для выбора языка, а также для удобного и понятного использования всех функций устройства.

- **Автоматическое отключение** - выкл / 1 мин / 2 мин / 3 мин / 5 мин. данная функция предназначена для автоматического выключения устройства по истечении определенного времени бездействия.

- **Сброс настроек** - Отмена / OK данная функция предназначена для сброса всех сделанных, вами настроек и возврату их к начальному заводскому состоянию.

- **Частота обновления** - 50 Гц / 60 Гц.

- **Установки даты** - Настройка времени и даты. При необходимости изменения даты и времени регистратора, используйте кнопки вверх / вниз. Подтвердите выбор с помощью кнопки OK.

- **Подключения регистратора к ПК** – Для того чтобы подключить регистратор к ПК необходим кабель mini usb, после подключения регистратора к ПК, операционная система определит его как внешний накопителя (диск), для просмотра видеофайлов на ПК необходимо установить программу (PC Cam). Для этого нужно зайти в съемный диск регистратора и найти папку с программой PC Cam и установить ее.

## Настройки плеера в контекстном меню:

-**Удалить** - этот файл / все файлы.

-**Блокировка** - это файл / все файлы, разблокировать: этот файл / все файлы. Эта функция дает возможность блокировать файлы для удаления, но при форматировании все данные будут удалены.

-**Иконки**- отображает значки данных.

-**Громкость** – Данная функция позволяет установить громкость.

## Часто задаваемые вопросы:

- Я не могу записать видео или сфотографировать: убедитесь в том, что карта памяти установлена правильно.

- Всплывающие "файл-ошибка" в обзоре: Отформатируйте карту памяти.

- Появляются горизонтальные линии на интервале записи: убедитесь в том, что частота установлена правильно.

- Видео / изображения размыты: Возможно, объектив регистратора загрязнен очистите его.

- Светодиод не горят: Это возникает, когда уровень аккумулятора устройства низкий, или полностью разряжен.

## Безопасность:

- Пожалуйста, прочитайте внимательно инструкцию.

- Не вскрывайте и не пытайтесь производить ремонт самостоятельно, это может привести к поломки устройства и потери гарантии.

Все ремонтные работы должны выполняться специалистом сервисной службы.

Не используйте устройство в воде — это может привести к поломки камеры, потери гарантии, а также поражения электрическим током.

Аккумуляторная батарея не должна подвергаться воздействию прямых солнечных лучей, огня или других источников тепла.

Используйте только оригинальные запасные части / аксессуары, поставляемые производителем.

- Устройство может функционировать в не корректно, если оно находится, в близи электростатического поля.

- Аккумулятор, используемый в этом устройстве не может быть утилизировать вместе с бытовыми отходами.

- Электрические и электронные устройства не могут быть утилизированы с бытовыми отходами.

- При утилизации повторное использование материалов или другие формы использования старых устройств, вы делаете важный вклад в защиту окружающей среды.

- Устройство и аксессуары совместимы с директивами по безопасности, охране здоровья и окружающей среды, указанных в декларации о соответствии. Он совместим с положениями директив

- Устройство соответствует требованиям директивы RoHS, которая охватывает действие ограничений на стадии производства во введении опасных веществ в электронике.

-Данное оборудование может использоваться детьми как от 8 лет и старше. Люди с ограниченными физическими и умственными нарушениями только, если будет обеспечен надзор или инструктаж относительно использования данного прибора.

- - Данное устройство содержит аккумулятор, который должен быть достаточным для всего периода его эксплуатации. После того, как батарея выработает свой ресурс, ее необходимо извлечь и утилизировать, согласно правила утилизации электрических и электронных приборов раздельного сбора.

EAC - Устройство соответствует требованиям техническому регламенту-Таможенного Союза

- **Производитель: Forever. TelForceOne S.A. ul. Krakowska 119 50-428 Wrocław (Польша)**
- **Поставщик в РБ: ООО Форевер-мобил г. Минск ул. Кульман 17 пом.17**
- **Гарантийный срок: 12 месяцев**
- **Срок службы 24 месяца**